Alarma

UT 7000

PREMIUM

Manual del Instalador

CÓDIGO:	CDI-MAN-002
EMISIÓN:	ENERO / 2016
EDICIÓN:	01
PÁGINAS:	22 PÁGINAS

MAYORES INFORMES

servicio@alarmasultra.com
asistenciatecnica@alarmasultra.com
www.alarmasultra.com

ULTRA®
Sistemas Electrónicos de Seguridad

*Control remoto de ejemplo, el modelo puede variar según disponibilidad

SEÑOR USUARIO

Le agradecemos la confianza al escoger los productos de ULTRA S.A.

Ultra S.A es una organización Colombiana especializada desde 1984 en el diseño y fabricación de sistemas electrónicos de seguridad y accesorios para la industria automotriz, es importante mencionar que desde 2012 nuestros diseños son desarrollados por proveedores especializados que transforman nuestras necesidades y la de nuestros clientes en productos innovadores y únicos, utilizando procesos de fabricación con altos estándares de calidad que garantizan la confiabilidad y funcionalidad de nuestros productos

Nuestro principal objetivo como organización es la satisfacción del cliente, por esto utilizamos tecnología de punta, una amplia red de servicio a nivel post-venta que nos permite cumplir con nuestro objetivo.

El presente manual de instrucciones brinda toda la información necesaria para operar este sistema; por esto es necesario que usted lo lea cuidadosamente y solicite a su instalador que le guié y le informe sobre el funcionamiento y todos los beneficios que usted recibe al adquirir este producto.

01 COMPONENTES DEL SISTEMA DE SEGURIDAD

- Módulo principal.
- Arnés de instalación.
- Parlante.
- 2 controles remoto.
- Sensor de impacto.
- Bolsa de accesorios.
- Manuales de instalación, usuario y condiciones de garantía.

02 PROGRMACIÓN DE FUNCIONES

- Estando la alarma desactivada, abra una puerta y manténgala abierta.
- Mueva la llave de encendido a ON y antes de 5 segundos
- Presione los botones 1 y 3 simultáneamente hasta escuchar 6 pitos del parlante.
- Al escuchar los pitos se encuentra en la primera función que es inmovilizador. El testigo le indica la opción en la que se encuentra esta función.
- Seleccione la opción que necesite utilizando los botones del control remoto. Si cambia de opción el testigo le indica la opción seleccionada.
- Para seguir a la siguiente función encienda y apague las luces, el parlante suena una vez.
- Repita la misma operación para seleccionar la opción.
- Para salir de programación y guardar los cambios, mueva la llave de accesorios a OFF o espere 30 segundos.
- El parlante emitirá 6 sonidos.

03 TABLA DE FUNCIONES

	FUNCIÓN	BOTÓN 1	BOTÓN 2	BOTÓN 3	BOTÓN 4	OBSERVACIONES
1	Inmovilizador	no	si	---	---	
2	Rearmado y Activación automática	las dos funciones	activación automática	rearmado	ninguna	
3	Luces y pitos de confirmación	luces y pitos	solo pitos	solo luces	ninguna	
4	Servicio de seguros al activar el freno.	si	no	solo coloca seguros	solo quita seguros	
5	Apagado de motor	nunca	por puerta conductor	siempre	con el control remoto	solo puede salir con el control remoto
6	Salida Auxiliar Fija	salida para switchera (25 seg)	salida para bloqueo inteligente (1 seg)	salida para módulo de vidrios auxiliar (5 seg)	salida continua	*Ver observaciones al final de la tabla
7	Alerta de puertas abiertas	nunca	cuando enciende el vehículo	cuando activa la alarma	siempre	*Ver observaciones al final de la tabla
8	Función seguridad de Vidrios	si	no	---	---	*Ver observaciones al final de la tabla
9	Alerta de luces encendidas	no	siempre	cuando activa la alarma	cuando apaga el vehículo	*Ver observaciones al final de la tabla
10	Tiempo de disparo por puertas	2 segundos	20 segundos	40 segundos	60 segundos	
11	Tiempo para colocar seguros en activación automática o rearmado	15 segundos	2 segundos	8 segundos	30 segundos	
12	Tiempos de la señal de los motores.	1 segundo	2 segundos	3 segundos	4 segundos	
13	Tiempo de activación automática	15 segundos	5 segundos	10 segundos	20 segundos	
14	Tiempo de rearmado	15 segundos	5 segundos	10 segundos	20 segundos	
15	Tiempo de la señal de vidrios	2 segundos	5 segundos	15 segundos	30 segundos	
16	Tiempo de la Salida auxiliar con el control remoto.	10 segundos	1 segundo	30 segundos	60 segundos	Presionando el botón 3 del control remoto, en cualquier estado
17	Tiempo de disparo del sensor de golpe	10 segundos	5 segundos	25 segundos	125 segundos	

OBSERVACIONES DE LA TABLA DE FUNCIONES:

FUNCIÓN 6, Salida Auxiliar Fija:
- Salida para switchera: señal negativa genera 2 seg antes de la Salida de vidrios durante 20 seg.
- Salida para bloqueo inteligente: Señal negativa para un relevo que maneja el motor de la puerta del conductor.
- Salida para módulo de vidrios auxiliar: Señal negativa generada 7 segundos después para otro módulo de vidrios.
- Salida continua: Señal negativa continúa hasta que la alarma es desactivada.

FUNCIÓN 7, Alerta de puertas abiertas:
- Cuando enciende el vehículo: Si la puerta está abierta el parlante genera 4 pitos después de 5 segundos.
- Cuando activa la alarma: si la puerta está abierta el parlante emitirá 4 pitos después de 5 seg. Si la condición sigue el parlante suena normalmente después de 10 seg.

FUNCIÓN 8, Función seguridad de Vidrios:
- Si la señal de vidrios está presente, y la función está programada en si, al obturar cualquier botón del control remoto la señal desaparece. Solo con módulo de vidrios inteligente.

FUNCIÓN 9, Alerta de luces encendidas:
- El parlante emitirá 5 pitos cuando apague el vehículo o cuando active o se rearme la alarma.

04 PROGRAMACIÓN DEL CÓDIGO DE SEGURIDAD

Realce la siguiente secuencia para cambiar el código de seguridad:

- La alarma debe estar desactivada.
- Abra una puerta.
- Mueva la llave de encendido a ignición y antes de 5 segundos.
- Presione el botón 2 del control remoto, hasta escuchar 2 pitos de la sirena.
- Presione el botón 2 del control remoto el número de veces que desea su código, si quiere el código 5 oprima 5 veces el botón 2, la sirena emite un pito cada vez que oprima el botón.
- Para guardar el nuevo código de seguridad, mueva la llave de encendido a OFF, o espere 30 segundos, la sirena emitirá 6 pitos.

05 PROGRAMACIÓN DE CONTROLES REMOTO

- Entre a función valet, manualmente.
- No suelte el freno.
- Encienda las luces dos veces.
- La sirena emitirá 3 pitos.
- Presione el botón 3 del control remoto para programar los controles.
- Debe programar siempre los dos controles.
- La sirena emitirá un pito por cada control remoto programado.
- Para salir de programación mueva la llave de encendido a OFF o espere 10 segundos.
- la sirena emitirá 6 pitos.

NOTA: Por seguridad, cuando ingrese a la secuencia de programar controles, la alarma automáticamente borra los controles programados previamente.

06 PROGRAMACIÓN DE SONIDOS

Realice la siguiente secuencia para seleccionar un sonido a la alarma:

- Estando la alarma desactivada.
- Abra una puerta.
- Mueva la llave de encendido a ON y antes de 5 segundos.
- Presione el botón 2 y el botón 3 del control remoto simultáneamente, hasta que la sirena emita 4 pitos.
- Inmediatamente la sirena emitirá el sonido actual durante 3 segundos.
- Para avanzar al siguiente sonido, oprima el botón 1 del control remoto.
- Para repetir el sonido, oprima el botón 2 del control remoto.
- Cuando llegue al último sonido, el sistema iniciara nuevamente desde el número 1.
- Para guardar el sonido seleccionado, mueva la llave de encendido a OFF o espere 30 segundos.
- La sirena emitirá 6 pitos.

07 DESCRIPCIÓN DE SEÑALES

Con	No. Terminal	Tipo de señal	Color	Nombre	Descripción
C1	01	Salida (+)	rojo	Testigo	Testigo. 12 v
	02	Salida (-)	negro		Testigo. Masa
C2	01	Contacto Relevo	Naranja NC	Relevo para colocar seguros	NC1
	02		Amarillo NO		NO1
	03		Blanco COM		COM1
	04		Naranja/negro NC	Relevo de abrir seguros	NC2
	05		Amarillo/negro NO		NO2
	06		Blanco/negro COM		COM2
C3	01	Entrada (-)	negro	Masa	Alimentación
	02	Entrada (+)	rojo	12V	Alimentación
	03	Entrada (+)	Rojo/verde	Freno de pie	Señal de asegurar
	04	Entrada/ Salida (+)	Blanco	Luces	Entrada para programaciones y Salida de advertencia de eventos
	05	Salida (-)	Naranja/negro	Salida auxiliar con el control	Salida para el manejo de diferentes accesorios con el control remoto de acuerdo a la programación.
	06	Salida (-)	Gris/negro	Apagado de motor	Señal utilizada para apagar el vehículo de acuerdo a la programación de los diferentes funciones, anti atraco e inmovilizador.
	07	Salida (-)	Verde/blanco	Salida auxiliar fija	Salida para el manejo de diferentes accesorios con la activación de la alarma de acuerdo a la programación.

07 DESCRIPCIÓN DE SEÑALES

Con	No. Terminal	Tipo de señal	Color	Nombre	Descripción
C3	08	Salida (+)	Violeta	Baúl eléctrico	Señal positiva para el manejo de un motor de 12V
	09	Output (-)	Cafe	Señal vidrios	Señal negativa para manejar un módulo de vidrios, tiene tiempos programables.
	10	Entrada (-)	Azul/blanco	Anti-atraco por puerta del conductor	Señal negativa de entrada para el inicio del anti-atraco por puerta del conductor.
	11	Entrada (-)	Gris	Puertas negativas	Señal negativa que informa cuando las puertas del vehículo están abiertas o cerradas.
	12	Entrada (+)	Naranja	Puertas positivas	Señal positiva que informa cuando las puertas del vehículo están abiertas o cerradas.
	13	Entrada (-)	Verde	Capot	Señal negativa que informa cuando el capot esta están abiertas o cerradas.
	14	Entrada (+)	Amarillo	Ignición	Señal positiva que informa al sistema cuando el vehículo esta con el motor en marcha o apagado.
C4	01	Entrada (-)	Azul	Vibroshock	Señal que informa al sistema cuando ha sido golpeado el chasis del vehículo.
	02	Salida (-)	Negro	Vibroshock	Alimentación del vibroshock.
	03	Salida (+)	Rojo	Vibroshock	Alimentación del vibroshock.
C5	01	Salida (+)	Negro	Parlante	
	02	Salida (+)	Negro		
C6	01	Entrada (-)	Gris	Manejo de baúl desde el módulo	
	02	Entrada (-)	Verde	Manejo de seguros desde el módulo de alarma	
C7	01	Masa (-)	Azul	Pulsador Valet (salir de inmovilizador y desactivación manual del sistema)	
	02	Salida (-)	Azul/Negro		

09 DIAGRAMA DE INSTALACIÓN

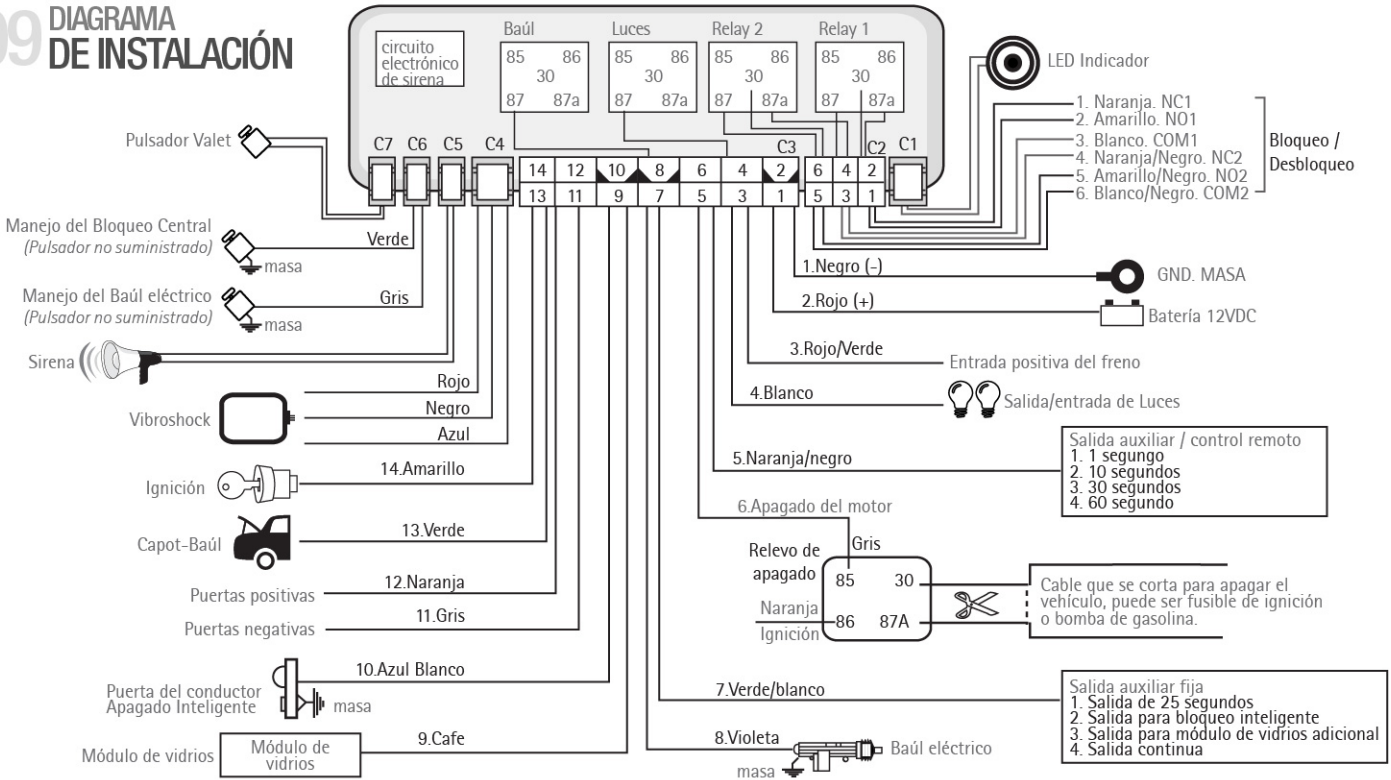

09 USOS DEL BLOQUEO

9.1 Plano del conector de bloqueo Alarma UT 7000:

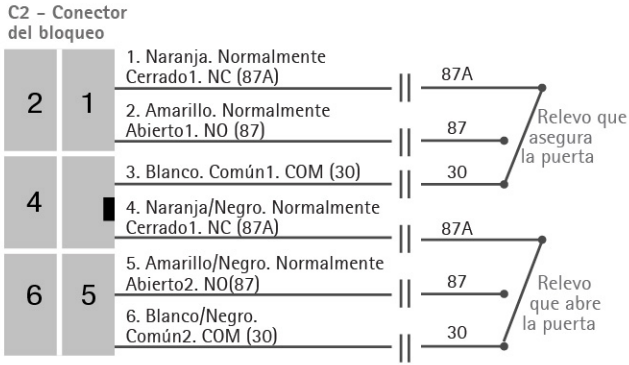

9.2 Instalación de Alarma UT 7000 con pulsos de bloqueo negativos:

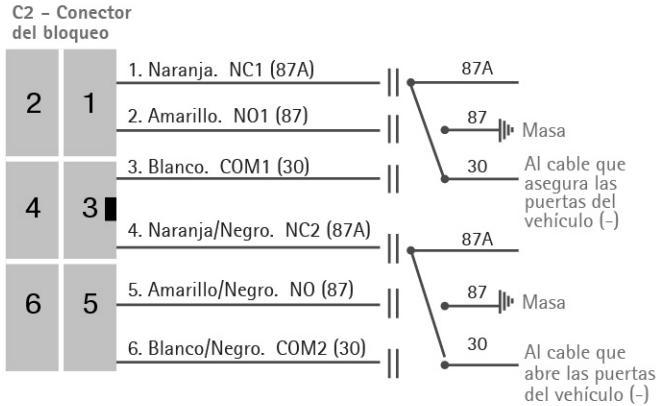

9.3 Instalación de Alarma UT 7000 con pulsos de bloqueo positivos:

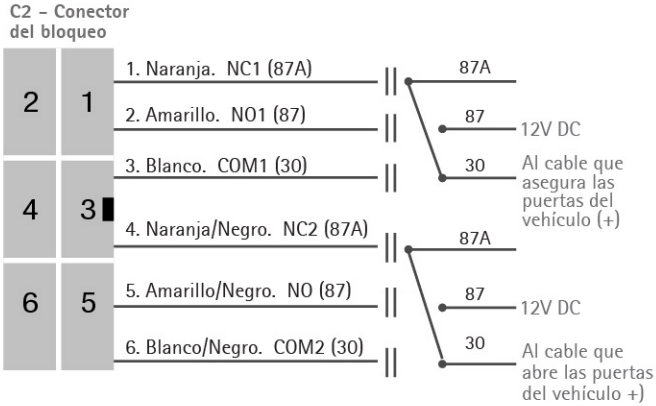

9.4 Instalación de Alarma UT 7000 con pulsos de bloqueo positivos y cortando de cable:

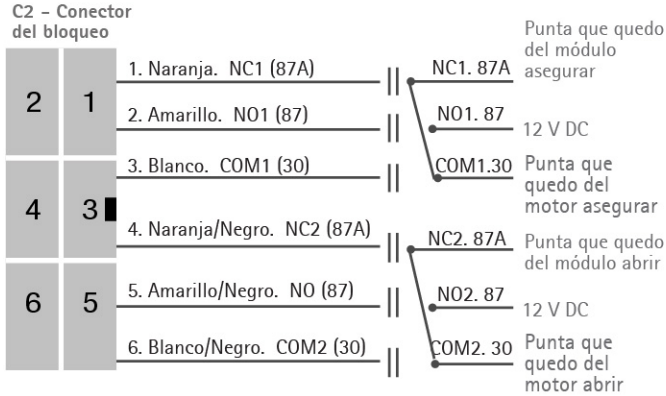

9.5 Instalación de Alarma UT 7000 y motores de bloqueo:

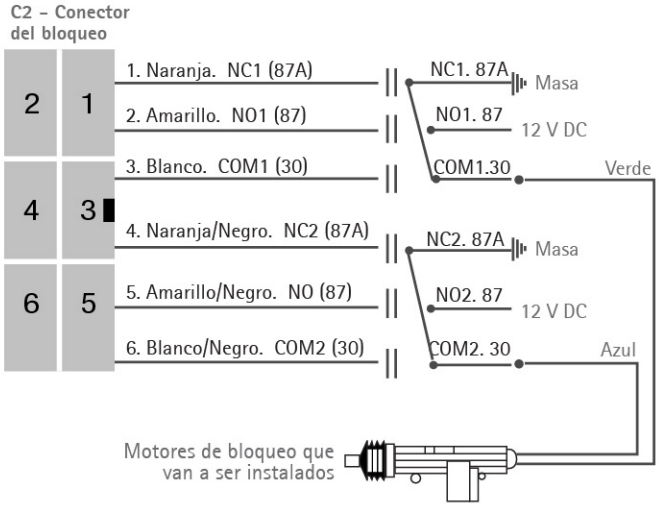

Mayores Informes Dudas o Inquietudes

asistenciatecnica@alarmasultra.com
www.alarmasultra.com